Ersatzteil-Katalog
Zahnstangenwinde 5t
Serie 10 mit Ratschenkurbel
Art.: 1-1304

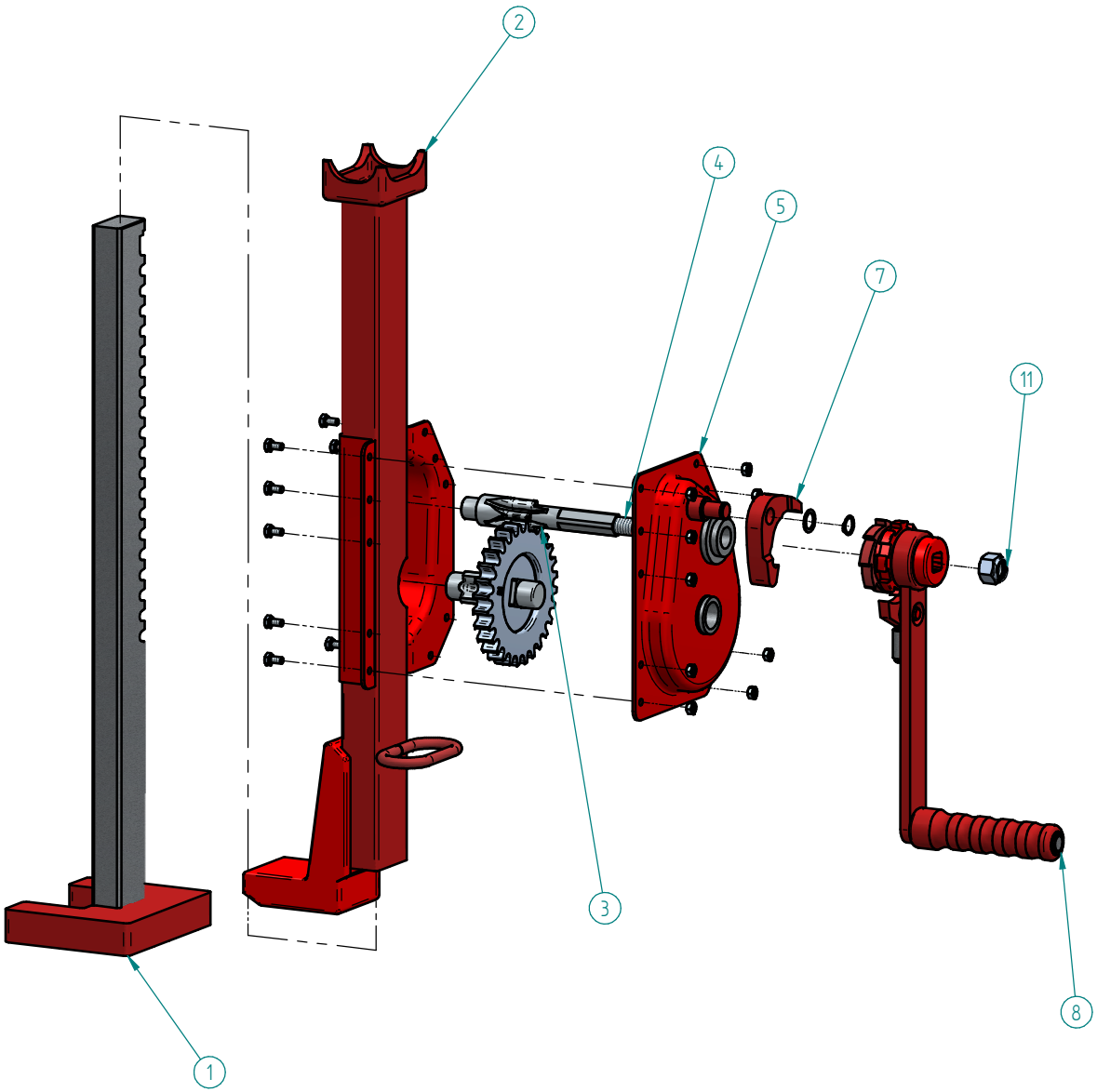

Pos	Art-Nr	Titel
1	1-1300-30	Zahnstange 5t mit Fussplatte
2	1-1300-20	Schaft 5t kpl geschweisst
3	1-3300-40	Zahnrad 5t mit Z'st-trieb
4	1-3304-71	Kurbeltrieb 5t RK
5	1-3300-50	Deckel 5t vorne kpl
7	1-3102-88	Doppelversteller
8	1-3204-80	Ratschenkurbel 3-10t RK95
11	8-2-50-M16	Sich-Mutter M16

ACHTUNG Verwechslungsgefahr 5t und 5tv (verstärkt) !

→Schafteinprägung ist bei beiden Varianten "5T"

→Erkennungsmerkmal Zahnstangenquerschnitt
Winde 5t: 50 x 30 mm
Winde 5tv: 50 x 35 mm

ROBOR AG
CH - 3184 Wünnewil
www.robor.ch